letto DREAM VIEW

design: Roberto Lazzeroni

Letto con struttura di sostegno realizzata in metallo verniciata nera. La turca e la testata sono rivestite e completamente sfoderabili.

letto DREAM VIEW

Descrizione	Grafico	Codice

LETTO DREAM VIEW
MATRIMONIALE
con struttura metallo verniciato nero

CON RETE AUTOPORTANTE
A LISTELLI DI LEGNO

Tessuto occorrente:
ml. 6,30 in h. 1,40
Pelle occorrente:
mq. 13,00

Materasso occorrente:
cm 200 x 160.

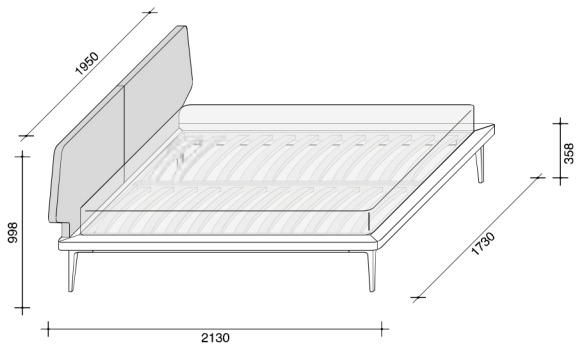

rivestimento		
tessuto	CLIENTE	**AA651**
tessuto	DA	**AA651**
tessuto	DB	**AA651**
tessuto/ecopelle	DC	**AA651**
tessuto	DD	**AA651**
tessuto	DE	**AA651**
pelle	BASIC	**AA651**
pelle	SUPER	**AA651**
pelle	TOP	**AA651**

Tessuto occorrente:
ml. 6,40 in h. 1,40
Pelle occorrente:
mq. 13,50

Materasso occorrente:
cm 200 x 170.

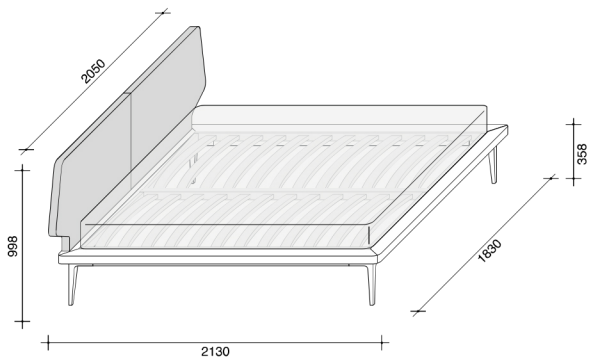

rivestimento		
tessuto	CLIENTE	**AA652**
tessuto	DA	**AA652**
tessuto	DB	**AA652**
tessuto/ecopelle	DC	**AA652**
tessuto	DD	**AA652**
tessuto	DE	**AA652**
pelle	BASIC	**AA652**
pelle	SUPER	**AA652**
pelle	TOP	**AA652**

Tessuto occorrente:
ml. 6,50 in h. 1,40
Pelle occorrente:
mq. 14,00

Materasso occorrente:
cm 200 x 180.

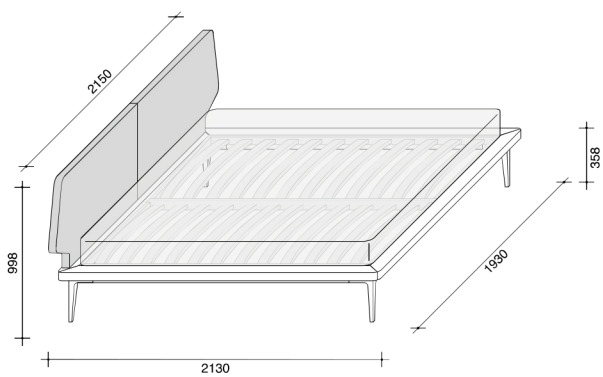

rivestimento		
tessuto	CLIENTE	**AA653**
tessuto	DA	**AA653**
tessuto	DB	**AA653**
tessuto/ecopelle	DC	**AA653**
tessuto	DD	**AA653**
tessuto	DE	**AA653**
pelle	BASIC	**AA653**
pelle	SUPER	**AA653**
pelle	TOP	**AA653**